SUNWARD

Motor Gücü: 90 kW | Çalışma Ağırlığı: 14.700 kg

SWE 155F

EKSKAVATÖR

Orta Tonaj Sınıfında Yüksek Verimlilik ve Düşük İşletme Maliyeti

Sunward SWE 155F, orta tonaj sınıfında yüksek çalışma verimliliği ve düşük işletme maliyetini bir arada sunar. 14.700 kg çalışma ağırlığı ve güçlü Cummins motoru sayesinde altyapı, inşaat ve saha düzenleme projelerinizde kesintisiz performans sağlar. SWE 155F ekskavatör modeli ergonomik kabin yapısı, hassas hidrolik kontrolü ve fabrika çıkışlı ekstra hatlarıyla operatöre maksimum konfor ve güvenlik sunar.



TEKNİK ÖZELLİKLER

MOTOR	Marka / Model	Cummins / F 3.8
	Tip	Su soğutmalı, 4 zamanlı 4 silindirli sıralı tip, direkt enjeksiyon Turbo şarjlı intercoolerlı dizel motor
	Silindir	4
	Silindir Hacmi	3.8 L
	Emisyon Sınıfı	EU Stage V / U.S. EPA Tier 4 Final
	Maksimum Güç (SAE J1349)	90 kW (120 hp) @ 2.200 dev/dk
	Maksimum Tork	500 Nm @1.500 dev/dk

HİDROLİK SİSTEM	**Ana Pompa**	
	Tip	2 adet değişken deplasmanlı piston pompa
	Azami Debi	2 x 165 L/dk
	Sistem Basıncı	310/340 bar
	Pilot Pompa	
	Tip	Dişli Pompa
	Debi	22 L/dk
	Basınç	390 barr

ÇALIŞMA AĞIRLIĞI	Standart Çalışma Ağırlığı Çalışma ağırlıkları +-%5 değişiklik gösterebilir	14.700 kg

DOLUM KAPASİTELERİ	Yakıt Deposu	300 L
	Hidrolik Yağ Deposu	185 L
	Ad Blue/ DEF Tank	19 L

KABİN VE ÖZELLİKLER	Havalı süspansiyonlu koltuk	Çift etkili hidrolik devre
	10" dokunmatik ekran	Bom ve arm emniyet valfleri
	Anahtarsız çalıştırma	Geri ve yan görüş kameraları
	USB-MP3-Bluetooth	4 adet LED çalışma lambaları
	Klima ve Isıtma sistemi	Yürüyüş alarmı
	Fabrika çıkışlı hidrolik çabuk sök-tak hattı	Akü şalteri
	Fabrika çıkışlı Kırıcı hattı	Manuel kontrollü yürüyüş motoru
	Fabrika çıkışlı sızıntı/tahliye hattı Çift oransal joystick	Kaymaz yüzey plakaları ve çift kademeli korkuluklar

mastas®

www.mastas-sunward.com

SWE 155F

PERFORMANS	Bom Uzunluğu	4.600 mm
	Arm Uzunluğu	2.500 mm
	Kova Kapasitesi	0.6 m^3
	Kepçe Kazma Kuvveti (ISO)	100 kN
	Kol Koparma Kuvveti (ISO)	76 kN
	Dönüş Hızı	11.0 dev/dk
	Yürüyüş Hızı	5.7/3.5 km/sa
	Tırmanabilirlik	35° (%70 eğim)
	Zemin Basıncı	45 kPa
ÇALIŞMA ÖLÇÜLERİ	a- Maksimum Kazma Yüksekliği	8.600 mm
	b- Maksimum Boşaltma Yüksekliği	6.145 mm
	c- Maksimum Kazma Derinliği	5.530 mm
	d- Kazma Derinliği (2,44 m yatay)	5.320 mm
	e- Maksimum Dikey Kazma Derinliği	4.930 mm
	f- Maksimum Kazma Mesafesi	8.330 mm
	g- Zeminde Maksimum Erişim Mesafesi	8.185 mm
	h- Minimum Ön Dönüş Yarı Çapı	2.575 mm
	i- Dozer Bıçağı Maks. Yerden Yüksekliği	487 mm
	j- Dozer Bıçağı Maks. Zeminden İniş Derinliği	650 mm
TEMEL ÖLÇÜLERİ	Bom Uzunluğu	4.600 mm
	Arm Uzunluğu	2.500 mm
	A- Toplam Uzunluk	8.270 mm
	B- Toplam Yükseklik	2.860 mm
	C- Toplam Genişlik	2.490 mm
	D- Denge Ağırlığının Yerden Yüksekliği	940 mm
	E- Minimum Yerden Yükseklik	410 mm
	F- Kuyruk Dönüş Yarı Çapı	2.515 mm
	G- Paletin Zemine Temas Uzunluğu	2.915 mm
	H- Palet Uzunluğu	3.650 mm
	I- Palet Eksenleri Arası Mesafe	1.990 mm
	J- Palet Açıklığı	2.490 mm
	K- Pabuç Genişliği	500 mm
	L- Kabin Yüksekliği	2.860 mm
	N- Üst Şasi Genişliği	2.490 mm

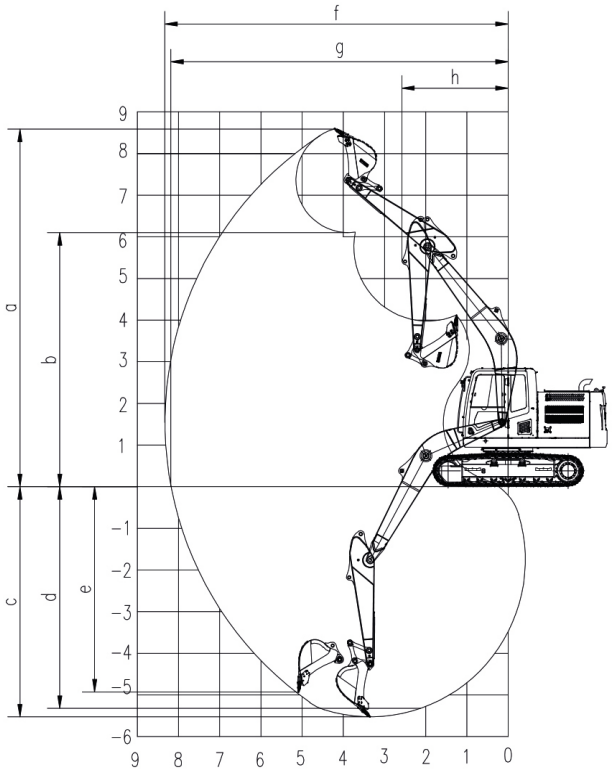

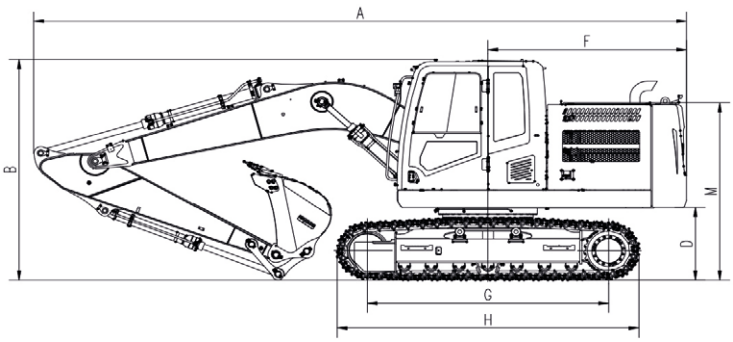

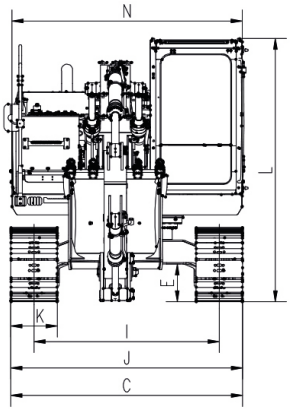

SUNWARD

* Bu dökümanda yer alan bilgi, görsel, model ve donanım bölge bazında standart veya opsiyonel olarak sunulabilir.
Mastaş Makina, bu dökümanda yer alan bilgi, değer ve tasarımlar ile ilgili olarak haber vermeksizin değişiklik yapma hakkına sahiptir.

MASTAŞ MAKİNA SAN. TİC A.Ş.
Hürriyet Mah. Yakacık D-100 Kuzey Yanyol No:49/1 Kartal / İstanbul
Tel: +90 216 453 04 00 **info@mastas-sunward.com**

444 27 67
www.mastas-sunward.com
mastas_sunward Mastaş - Sunward Mastaş - Sunward