SUNWARD

Motor Gücü: 14 kW | Çalışma Ağırlığı: 1.880 kg

SWE 18UF

MİNİ EKSKAVATÖR

Sunward SWE 18UF mini ekskavatör, dar çalışma alanlarında maksimum performans sunacak şekilde tasarlandı. FOPS/TOPS sertifikalı kanopisi, tavan yüksekliği sınırlı olan ortamlarda operatörlere güvenli bir çalışma ortamı sağlıyor. SWE 18UF Mini Ekskavatör, sıfır kuyruk dönüşü özelliğine sahip üst şasisi sayesinde en dar alanlarda bile sorunsuz çalışma olanağı sunuyor. Genişletilebilen alt takımlar kapalı haldeyken dar geçitlerden kolayca erişim imkanı sunuyor ve iç alanlarda bile verimli bir çalışmaya olanak sağlıyor.



TEKNİK ÖZELLİKLER

MOTOR	Marka	KUBOTA
	Model	D1105
	Tip	Sıralı, 3 silindirli, su soğutmalı, mekanik pompa
	Silindir Hacmi	1.1 L
	Emisyon Sınıfı	EU Stage V / U.S. EPA Tier 4 Final
	Maksimum Güç (SAE J1349)	14 kW (18,5 HP) @ 2.200 dev/dk
ATAŞMANLAR	Boom	1.800 mm
	Arm	1.150 mm
	Kova	0.04 m^3
	Kova Genişliği	380 mm
HİDROLİK SİSTEM	Ana Pompa	1 değişken deplasmanlı,eksenel pistonlu pompa
	Pompa Kapasitesi	62 L/dk
	Maksimum Basınç	245 bar

DOZER BIÇAĞI	Genişlik	990 / 1.320 mm
	Yükseklik	240 mm
ALT TAKIMLAR	Tip	Kauçuk palet
	Pabuç Genişliği	230 mm
	Yürüyüş Makarası	3 adet
	Taşıyıcı Makara	1 adet
	Tırmanabilirlik	30°
ZEMİN BASINCI	Zemin Basıncı	30,3 kPa
ÇALIŞMA AĞIRLIĞI	Çalışma Ağırlığı	1.880 kg

KABİN	FOPS	√
	TOPS	√
	ROPS	-
	Koltuk	Mekanik Süspansiyonlu
	Yürüyüş Alarmı	√
	Led Aydınlatma	√
	Emniyet Kemeri	√
ÖZELLİKLER	Mekanik Çabuk Sök / Tak	√
	Kırıcı Hattı	√
	İlave Hidrolik Hattı	√
	Hidrolik Pilot Kontrol Joystick	√
	Açılır/Kapanır Palet	√
	Bom Emniyet Valfi	√
	Arm Emniyet Valfi	√

mastas®

www.mastas-sunward.com

SWE 18UF

PERFORMANS	Kepçe Kazma Kuvveti	22,7 kN
	Kol Koparma Kuvveti	9,8 kN
	Yürüyüş Hızı	2.3 - 4.4 km/sa
	Kule Dönüş Motoru	Piston Motor
	Kule Dönüş Freni	Hidrolik Fren Tipi
	Kule Dönüş Hızı	10.0 dev/dk
DOLUM KAPASİTELERİ	Yakıt Tankı	24.6 L
	Hidrolik Tankı	18.6 L
	Motor Yağı	3 L
GENEL ÖLÇÜLER	A - Nakliye Uzunluğu	3.580 mm
	B - Nakliye Yüksekliği	2.400 mm
	C - Nakliye Genişliği	990/1.360 mm
	D - Zeminden Yüksekliği	180 mm
	E - Zeminde Palet Basma Uzunluğu	1.210 mm
	F - Palet Uzunluğu	1.540 mm
	G - Arka Ağırlık Dönüş Yarıçapı	680 mm
	H - Palet Eksenleri Arası Mesafe	760/1.130 mm
	I - Paletler Arası Mesafe	990/1.360 mm
	J - Arka Ağırlık Yerden Yüksekliği	470 mm
ÇALIŞMA ÖLÇÜLERİ	R - Maksimum Erişim Mesafesi	3.960 mm
	S - Maksimum Kazma Derinliği	2.390 mm
	T - Maksimum Erişim Yüksekliği	3.640 mm
	U - Maksimum Yükleme Yüksekliği	2.560 mm
	Bom Dönme Açısı	71° / 49°



SUNWARD

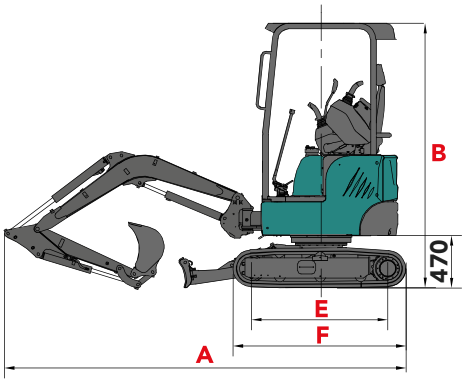

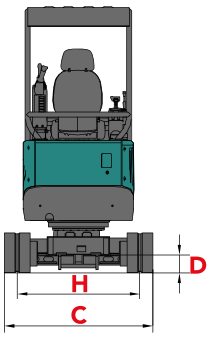

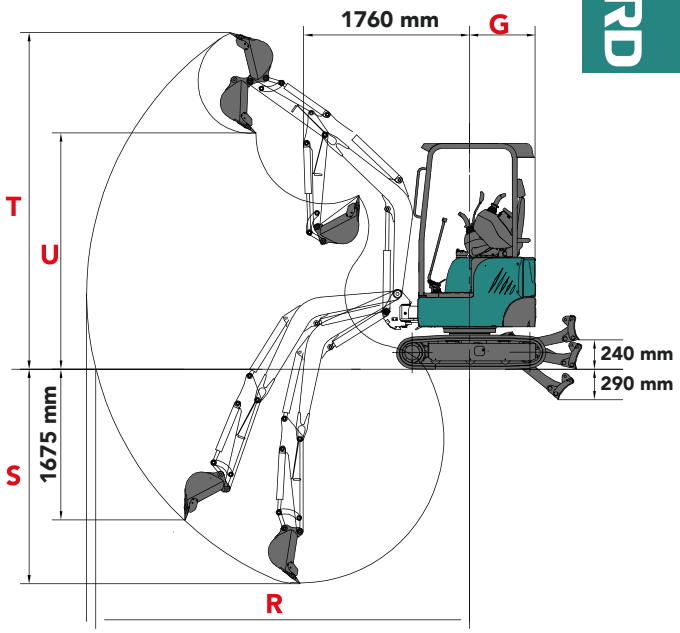

MASTAŞ MAKİNA SAN. TİC A.Ş.
Hürriyet Mah. Yakacık D-100 Kuzey Yanyol No:49/1 Kartal / İstanbul
Tel: +90 216 453 04 00 **info@mastas-sunward.com**

444 27 67
www.mastas-sunward.com
mastas_sunward Mastaş - Sunward Mastaş - Sunward