SUNWARD

Motor Gücü: 15.4 kW | Çalışma Ağırlığı: 2.750 kg

SWE 25UF

MİNİ EKSKAVATÖR

SWE 25 UF Mini Ekskavatör Serisi, kompakt tasarımları sayesinde dar alanlarda etkili çalışma imkânı sunar. İnşaat, tarım, peyzaj düzenlemesi ve altyapı projeleri gibi çeşitli alanlarda kullanılmaktadır. Yüksek kazı kapasitesi ve hassas kontrol yetenekleri, operatörlere her türlü zorlu koşulda güvenilir ve verimli çözümler sağlar.



TEKNİK ÖZELLİKLER

MOTOR	Marka	KUBOTA
	Model	D1105
	Tip	Sıralı, 3 silindirli, su soğutmalı, mekanik pompa
	Silindir Hacmi	1.1 L
	Emisyon Sınıfı	EU Stage V / U.S. EPA Tier 4 Final
	Maksimum Güç (SAE J1349)	15.4 kW (20,5 HP) @ 2.400 dev/dk
ATAŞMANLAR	Boom	2.050 mm
	Arm	1.350 mm
	Kova	0.08 m^3
	Kova Genişliği	580 mm
HİDROLİK SİSTEM	Ana Pompa	2 değişken deplasmanlı eksenel pistonlu pompa + 1 adet dişli pompa
	Pompa Kapasitesi	2 x 28.8 + 19.2 + 6.5 L/dk
	Maksimum Basınç	235 bar

DOZER BIÇAĞI	Genişlik	1.500 mm
	Yükseklik	325 mm
ALT TAKIMLAR	Tip	Çelik palet
	Pabuç Genişliği	300 mm
	Yürüyüş Makarası	4 adet
	Taşıyıcı Makara	1 adet
	Tırmanabilirlik	30°
ZEMİN BASINCI	Zemin Basıncı	27 kPa
ÇALIŞMA AĞIRLIĞI	Çalışma Ağırlığı	2.750 kg

KABİN	FOPS	√
	ROPS	√
	Koltuk	Mekanik Süspansiyonlu
	Yürüyüş Alarmı	√
	Led Aydınlatma	√
	Emniyet Kemeri	√
	AM/AF Radyo	√
ÖZELLİKLER	Mekanik Çabuk Sök / Tak	√
	Kırıcı Hattı	√
	İlave Hidrolik Hattı	√
	Hidrolik Pilot Kontrol Joystick	√
	Bom Emniyet Valfi	√
	Arm Emniyet Valfi	√

mastas®

www.mastas-sunward.com

SWE 25UF

PERFORMANS	Kepçe Kazma Kuvveti	24 kN
	Kol Koparma Kuvveti	14 kN
	Yürüyüş Hızı	2.6 - 4.4 km/sa
	Kule Dönüş Motoru	Piston Motor
	Kule Dönüş Freni	Hidrolik Fren Tipi
	Kule Dönüş Hızı	9.0 dev/dk
DOLUM KAPASİTELERİ	Yakıt Tankı	26 L
	Hidrolik Tankı	24 L
	Motor Yağı	3 L
GENEL ÖLÇÜLER	A - Nakliye Uzunluğu	4.150 mm
	B - Nakliye Yüksekliği	2.510 mm
	C - Nakliye Genişliği	1.500 mm
	D - Zeminden Yüksekliği	325 mm
	E - Zeminde Palet Basma Uzunluğu	1.560 mm
	F - Palet Uzunluğu	1.990 mm
	G - Arka Ağırlık Dönüş Yarıçapı	765 mm
	H - Palet Eksenleri Arası Mesafe	1.200 mm
	I - Paletler Arası Mesafe	1.500 mm
	J - Arka Ağırlık Yerden Yüksekliği	570 mm
ÇALIŞMA ÖLÇÜLERİ	R - Maksimum Erişim Mesafesi	4.780 mm
	S - Maksimum Kazma Derinliği	2.800 mm
	T - Maksimum Erişim Yüksekliği	4.235 mm
	U - Maksimum Yükleme Yüksekliği	3.040 mm
	Bom Dönme Açısı	65° / 50°



SUNWARD

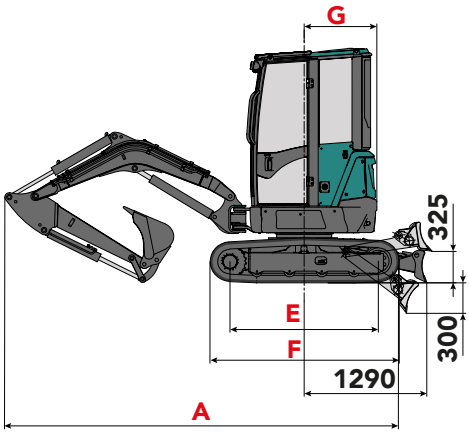

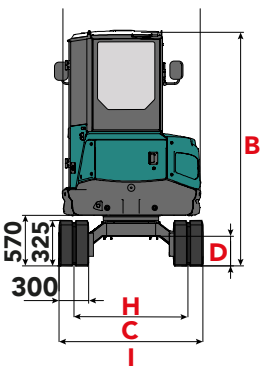

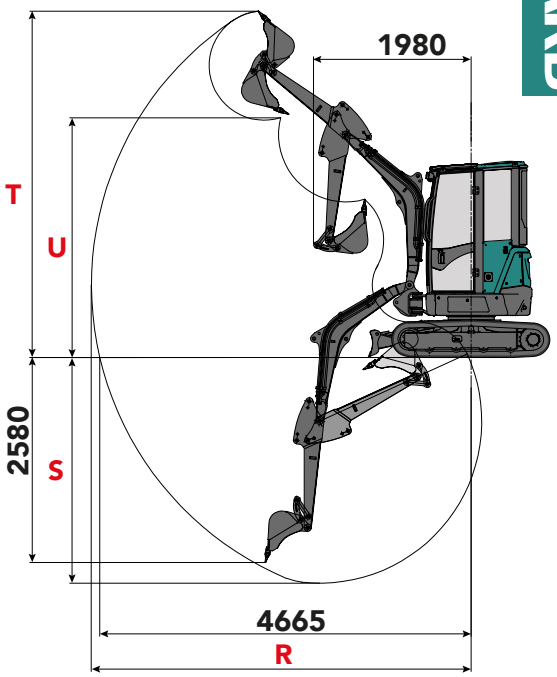

* Bu dökümanda yer alan bilgi, görsel, model ve donanım bölge bazında standart veya opsiyonel olarak sunulabilir.
Mastaş Makina, bu dökümanda yer alan bilgi, değer ve tasarımlar ile ilgili olarak haber vermeksizin değişiklik yapma hakkına sahiptir.

MASTAŞ MAKİNA SAN. TİC A.Ş.
Hürriyet Mah. Yakacık D-100 Kuzey Yanyol No:49/1 Kartal / İstanbul
Tel: +90 216 453 04 00 **info@mastas-sunward.com**

444 27 67
www.mastas-sunward.com
mastas_sunward Mastaş - Sunward Mastaş - Sunward