SUNWARD

Motor Gücü: 209 kW | Çalışma Ağırlığı: 33.600 kg

SWE 335F

EKSKAVATÖR



TEKNİK ÖZELLİKLER

MOTOR	Marka	Cummins
	Model	B6.7-129-SV
	Tip	Su soğutmalı, 4 zamanlı, 6 silindirli sıralı tip, direkt enjeksiyonlu, Turboşarjlı ve Intercoolerlı dizel motor
	Silindir	6 Silindir
	Hacim	6.7 L
	Maksimum Güç	209 kW @2.000 dev/dk
	Maksimum Tork	1280 Nm @1.500 dev/dk

HİDROLİK SİSTEM	Ana Pompa	
	·Tip	2 adet değişken deplasmanlı piston pompa
	·Azami Debi	2 x 296 L/dk
	·Sistem Basıncı	310/340 bar
	Pilot Pompa	
	·Tip	Dişli Pompa
	·Debi	27.75 L/dk

DOLUM KAPASİTELERİ	Yakıt Deposu	600 L
	Hidrolik Yağ Deposu	400 L
	Ad Blue/ DEF Tank	35 L

ÇALIŞMA AĞIRLIĞI	Çalışma Ağırlığı	33.600 kg
	Kova Kapasitesi	1.7 m^3

PERFORMANS	Dönüş Hızı	9.0 dev/dk
	Yürüyüş Hızı	5.8/4 km/sa
	Tırmanabilirlik	35° (%70 eğim)
	Pabuç Genişliği	600 mm
	Zemin Basıncı	63.8 kPa

SWE 335F

GENEL ÖLÇÜLER	Bom Uzunluğu	6.150 mm
	Arm Uzunluğu	2.900 mm
	A Toplam Uzunluk	10.866 mm
	B Toplam Yükseklik	3.600 mm
	C Toplam Genişlik	3.190 mm
	D Denge Ağırlığının Yerden Yüksekliği	1.235 mm
	E Minimum Yerden Yükseklik	530 mm
	F Kuyruk Dönüş Yarı Çapı	3.520 mm
	G Paletin Zemine Temas Uzunluğu	3.930 mm
	H Palet Uzunluğu	4.860 mm
	I Palet Eksenleri Arası Mesafe	2.590 mm
	J Palet Açıklığı	3.190 mm
	K Pabuç Genişliği	600 mm
	L Kabin Yüksekliği	3.600 mm
	N Üst Şasi Genişliği	3.110 mm

ÇALIŞMA ÖLÇÜLERİ	a - Maksimum Kazma Yüksekliği	10.330 mm
	b - Maksimum Boşaltma Yüksekliği	7.280 mm
	c - Maksimum Kazma Derinliği	7.010 mm
	d - Kazma Derinliği (2,44 m yatay)	6.840 mm
	e - Maksimum Dikey Kazma Derinliği	5.920 mm
	f - Maksimum Kazma Mesafesi	10.570 mm
	g - Zeminde Maksimum Erişim Mesafesi	10.370 mm
	h - Minimum Ön Dönüş Yarı Çapı	4.005 mm
	Kepçe Kazma Kuvveti (ISO)	210 kN
	Kol Koparma Kuvveti (ISO)	165 kN

KABİN VE KONFOR	Mechanical suspension seat
	10-inch touch display
	One-key start / Push-button start
	Bluetooth
	Klima ve Isıtma sistemi
	Fabrika çıkışlı hidrolik çabuk sök-tak hattı
	Fabrika çıkışlı Kırıcı hattı
	Fabrika çıkışlı sızıntı/tahliye hattı
	Çift oransal joystick
	Çift etkili hidrolik devre
	Bom ve arm emniyet valfleri
	Geri ve yan görüş kameraları
	6 adet LED çalışma lambaları
	Yürüyüş alarmı
	Akü şalteri
	Otomatik geçişli yürüyüş motoru
	Alt şasi muhafaza sacı
	Kaymaz yüzey plakaları ve çift kademeli korkuluklar

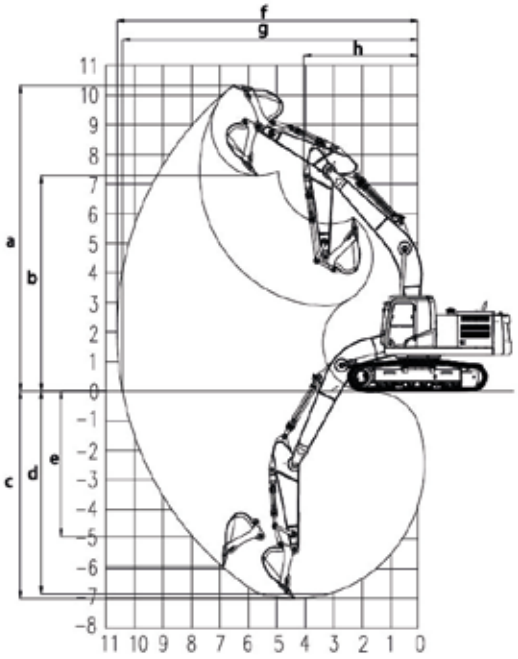

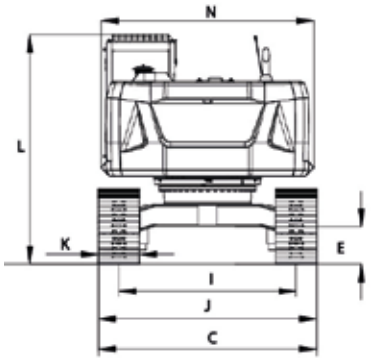

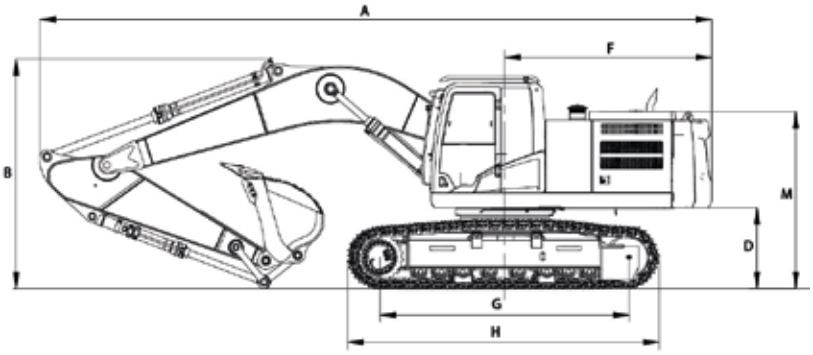

SUNWARD