SUNWARD

Motor Gücü: 18.2 kW | Çalışma Ağırlığı: 3.850 kg

# SWE 35UF

## MİNİ EKSKAVATÖR

SWE 35UF mini ekskavatör, sıfır kuyruk yapısı ile dar alanlarda yüksek performans sunmak üzere tasarlandı. Kompakt yapısı, mükemmel manevra kabiliyeti ve hızı ile öne çıkıyor.

FOPS/TOPS sertifikalı kabini, entegre klima ve ısıtma sistemi sayesinde her türlü çalışma koşulunda güvenli ve konforlu bir ortam sağlıyor. Operatör konforu ve güvenliği ön planda tutulan SWE 35UF Mini Ekskavatör, verimliliği artırmak için tasarlandı. Hem performans hem de rahatlığıyla dikkat çeken bu model, yüke duyarlı hidrolik sistemi ile projelerinizin potansiyelini en üst seviyeye çıkarıyor.




### TEKNİK ÖZELLİKLER

| | | |
|---|---|---|
| **MOTOR** | Marka | KUBOTA |
| | Model | D1703 |
| | Tip | Sıralı, 3 silindirli, su soğutmalı, mekanik pompa |
| | Silindir Hacmi | 1.64 L |
| | Emisyon Sınıfı | EU Stage V / U.S. EPA Tier 4 Final |
| | Maksimum Güç (SAE J1349) | 18.2 kW (24,5 HP) @ 2.200 dev/dk |
| | Maksimum Tork | 96 Nm @ 1.500 dev/dk |
| **ATAŞMANLAR** | Boom | 2.550 mm |
| | Arm | 1.550 mm |
| | Kova | 0.11 $m^3$ |
| | Kova Genişliği | 520 mm |
| **HİDROLİK SİSTEM** | Ana Pompa | 1 adet değişken deplasmanlı pistonlu pompa |
| | Pompa Kapasitesi | 103 L/dk |
| | Maksimum Basınç | 260 bar |

| | | |
|---|---|---|
| **DOZER BIÇAĞI** | Genişlik | 1.700 mm |
| | Yükseklik | 340 mm |
| **ALT TAKIMLAR** | Tip | Çelik palet |
| | Pabuç Genişliği | 300 mm |
| | Yürüyüş Makarası | 4 adet |
| | Taşıyıcı Makara | 1 adet |
| | Tırmanabilirlik | 30° |
| **ZEMİN BASINCI** | Zemin Basıncı | 34 kPa |
| **ÇALIŞMA AĞIRLIĞI** | Çalışma Ağırlığı | 3.850 kg |

| | | |
|---|---|---|
| **KABİN** | FOPS | √ |
| | TOPS | √ |
| | Koltuk | Mekanik Süspansiyonlu |
| | Yürüyüş Alarmı | √ |
| | Led Aydınlatma | √ |
| | Emniyet Kemeri | √ |
| | AM/AF Radyo | √ |
| | Klima | √ |
| **ÖZELLİKLER** | Mekanik Çabuk Sök / Tak | √ |
| | Kırıcı Hattı | √ |
| | İlave Hidrolik Hattı | √ |
| | Hidrolik Pilot Kontrol Joystick | √ |
| | Bom Emniyet Valfi | √ |
| | Arm Emniyet Valfi | √ |

mastas®

www.mastas-sunward.com

# SWE 35UF

| | | |
|---|---|---|
| **PERFORMANS** | Kepçe Kazma Kuvveti | 31.8 kN |
| | Kol Koparma Kuvveti | 18 kN |
| | Yürüyüş Hızı | 2.3 - 4.0 km/sa |
| | Kule Dönüş Motoru | Piston Motor |
| | Kule Dönüş Freni | Hidrolik Fren Tipi |
| | Kule Dönüş Hızı | 9.5 dev/dk |
| **DOLUM KAPASİTELERİ** | Yakıt Tankı | 40 L |
| | Hidrolik Tankı | 41 L |
| | Motor Yağı | 5 L |
| **GENEL ÖLÇÜLER** | A - Nakliye Uzunluğu | 4.890 mm |
| | B - Nakliye Yüksekliği | 2.560 mm |
| | C - Nakliye Genişliği | 1.700 mm |
| | D - Zeminden Yüksekliği | 270 mm |
| | E - Zeminde Palet Basma Uzunluğu | 1.670 mm |
| | F - Palet Uzunluğu | 2.160 mm |
| | G - Arka Ağırlık Dönüş Yarıçapı | 850 mm |
| | H - Palet Eksenleri Arası Mesafe | 1.400 mm |
| | I - Paletler Arası Mesafe | 1.700 mm |
| | J - Arka Ağırlık Yerden Yüksekliği | 590 mm |
| **ÇALIŞMA ÖLÇÜLERİ** | R - Maksimum Erişim Mesafesi | 5.575 mm |
| | S - Maksimum Kazma Derinliği | 3.320 mm |
| | T - Maksimum Erişim Yüksekliği | 5.045 mm |
| | U - Maksimum Yükleme Yüksekliği | 3.520 mm |
| | Bom Dönme Açısı | 72°/44° |




SUNWARD

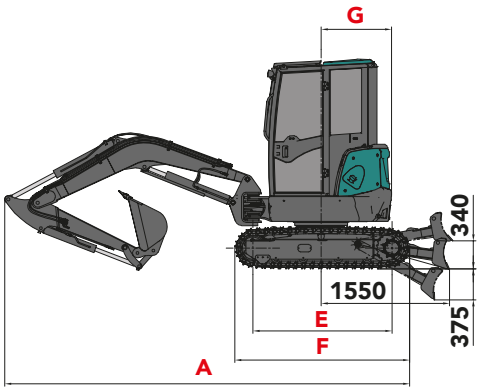


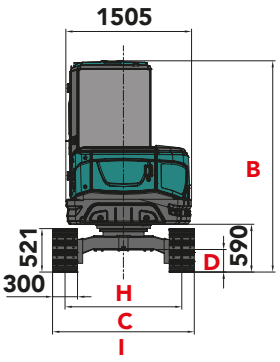


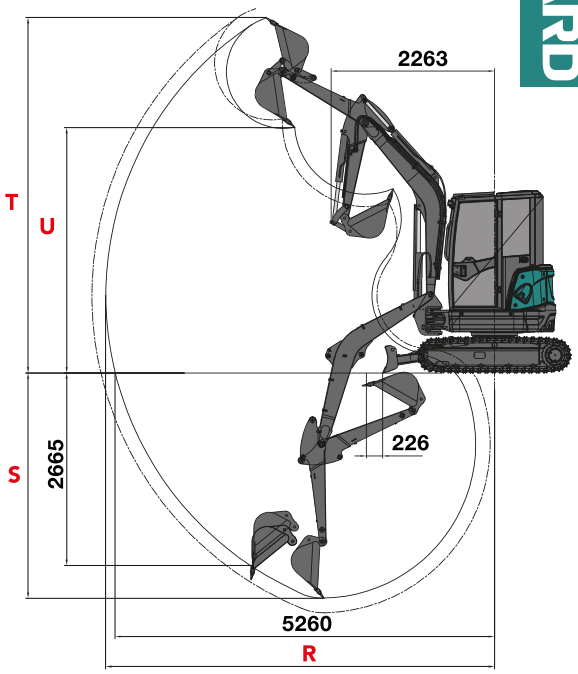


* Bu dökümanda yer alan bilgi, görsel, model ve donanım bölge bazında standart veya opsiyonel olarak sunulabilir.
Mastaş Makina, bu dökümanda yer alan bilgi, değer ve tasarımlar ile ilgili olarak haber vermeksizin değişiklik yapma hakkına sahiptir.

**MASTAŞ MAKİNA SAN. TİC A.Ş.**
Hürriyet Mah. Yakacık D-100 Kuzey Yanyol No:49/1 Kartal / İstanbul
Tel: +90 216 453 04 00 **info@mastas-sunward.com**

**444 27 67**
**www.mastas-sunward.com**
mastas_sunward Mastaş - Sunward Mastaş - Sunward