SUNWARD

Motor Gücü: 35 kW | Çalışma Ağırlığı: 6.000 kg

SWE 60UF

MİNİ EKSKAVATÖR

SWE 60UF Mini Ekskavatör, dar alanlar ve şehir içi projeleri için ideal konfigürasyonu ile sınıfının en tasarruflu ve yüksek performanslı modelleri arasında yer alıyor.

Kompakt yapısı ve sıfır kuyruk dönüşü sayesinde dar alanlarda sorunsuz bir çalışma sağlıyor. Güvenilirliği ve dayanıklılığı ile öne çıkan SWE 60UF entegre klima sistemi ile operatörlere konforlu ve güvenli bir çalışma ortamı sunuyor.



TEKNİK ÖZELLİKLER

MOTOR	Marka	KUBOTA
	Model	D1703
	Tip	Sıralı, 4 silindirli, su soğutmalı
	Silindir Hacmi	2.6 L
	Emisyon Sınıfı	EU Stage V / U.S. EPA Tier 4 Final
	Maksimum Güç (SAE J1349)	35 kW (47,5 HP) @ 2.200 dev/dk
ATAŞMANLAR	Boom	2.900 mm
	Arm	1.600 mm
	Kova	0.18 m^3
	Kova Genişliği	680 mm
HİDROLİK SİSTEM	Ana Pompa	1 adet değişken deplasmanlı pistonlu pompa
	Pompa Kapasitesi	158.4 L/dk
	Maksimum Basınç	250 bar

DOZER BIÇAĞI	Genişlik	2.000 mm
	Yükseklik	400 mm
ALT TAKIMLAR	Tip	Çelik palet
	Pabuç Genişliği	400 mm
	Yürüyüş Makarası	5 adet
	Taşıyıcı Makara	1 adet
	Tırmanabilirlik	35°
ZEMİN BASINCI	Zemin Basıncı	34 kPa
ÇALIŞMA AĞIRLIĞI	Çalışma Ağırlığı	6.000 kg

KABİN	FOPS	√
	ROPS	√
	Koltuk	Mekanik Süspansiyonlu
	Yürüyüş Alarmı	√
	Led Aydınlatma	√
	Emniyet Kemeri	√
	AM/AF Radyo	√
	Klima	√
ÖZELLİKLER	Mekanik Çabuk Sök / Tak	√
	Kırıcı Hattı	√
	İlave Hidrolik Hattı	√
	Hidrolik Pilot Kontrol Joystick	√
	Bom Emniyet Valfi	√
	Arm Emniyet Valfi	√

mastas®

www.mastas-sunward.com

SWE 60UF

PERFORMANS	Kepçe Kazma Kuvveti	47 kN
	Kol Koparma Kuvveti	31.0 kN
	Yürüyüş Hızı	2.2 - 4.2 km/sa
	Kule Dönüş Motoru	Piston Motor
	Kule Dönüş Freni	Hidrolik Fren Tipi
	Kule Dönüş Hızı	10.0 dev/dk
DOLUM KAPASİTELERİ	Yakıt Tankı	70 L
	Hidrolik Tankı	70 L
	Motor Yağı	8,5 L
GENEL ÖLÇÜLER	A - Nakliye Uzunluğu	5.680 mm
	B - Nakliye Yüksekliği	2.570 mm
	C - Nakliye Genişliği	2.000mm
	D - Zeminden Yüksekliği	330 mm
	E - Zeminde Palet Basma Uzunluğu	1.985 mm
	F - Palet Uzunluğu	2.490 mm
	G - Arka Ağırlık Dönüş Yarıçapı	1.050 mm
	H - Palet Eksenleri Arası Mesafe	1.600 mm
	I - Paletler Arası Mesafe	2.000 mm
	J - Arka Ağırlık Yerden Yüksekliği	640 mm
ÇALIŞMA ÖLÇÜLERİ	R - Maksimum Erişim Mesafesi	6.260 mm
	S - Maksimum Kazma Derinliği	3.700 mm
	T - Maksimum Erişim Yüksekliği	5.600 mm
	U - Maksimum Yükleme Yüksekliği	3.950 mm
	Bom Dönme Açısı	64° / 47°



SUNWARD

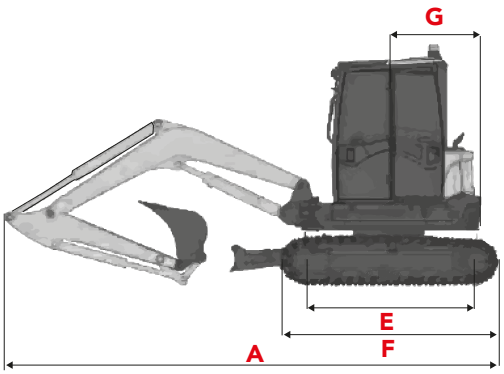

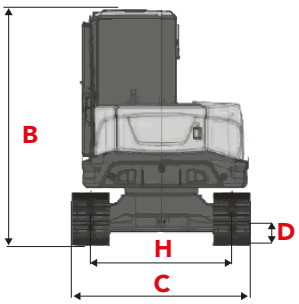

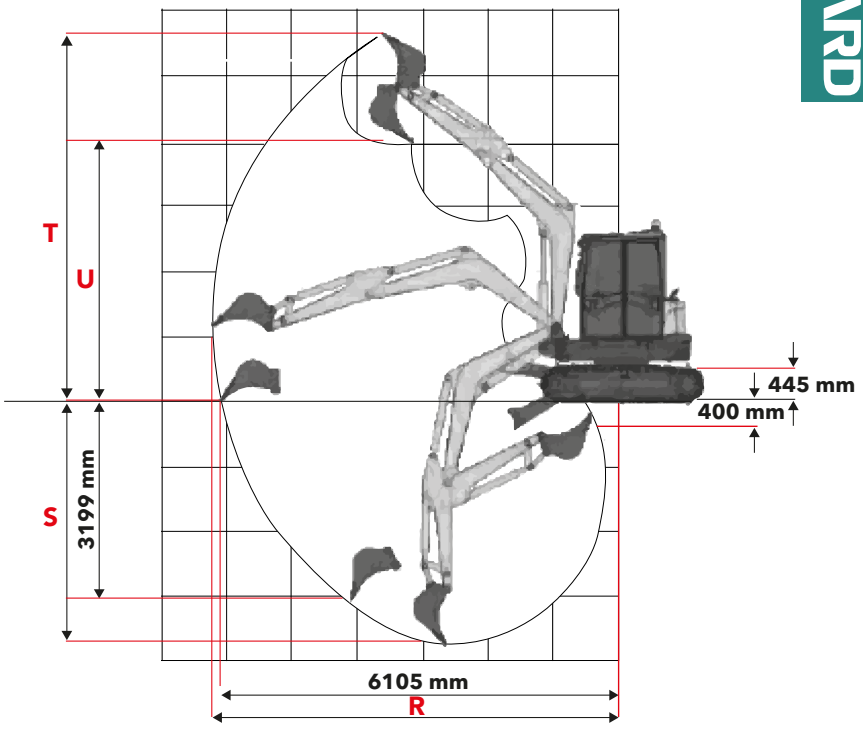

* Bu dökümanda yer alan bilgi, görsel, model ve donanım bölge bazında standart veya opsiyonel olarak sunulabilir.
Mastaş Makina, bu dökümanda yer alan bilgi, değer ve tasarımlar ile ilgili olarak haber vermeksizin değişiklik yapma hakkına sahiptir.

MASTAŞ MAKİNA SAN. TİC A.Ş.
Hürriyet Mah. Yakacık D-100 Kuzey Yanyol No:49/1 Kartal / İstanbul
Tel: +90 216 453 04 00 **info@mastas-sunward.com**

444 27 67
www.mastas-sunward.com
mastas_sunward Mastaş - Sunward Mastaş - Sunward