SUNWARD

Motor Gücü: 47,9 kW | Çalışma Ağırlığı: 2.780 kg

SWL 2830

SSL NOKTA DÖNÜŞLÜ YÜKLEYİCİ

Kompakt Boyutlarda Maksimum Manevra Kabiliyeti ve Seri Performans

Sunward SWL 2830, dar alanlarda, kapalı şantiyelerde, peyzaj ve tarım uygulamalarında yüksek esneklik sunmak üzere tasarlanmış kompakt nokta dönüşlü yükleyici modelidir. Kendi etrafında 360° dönüş yapabilen (skid-steer) güçlü şasi yapısı ve hassas joystick kontrolü sayesinde en kısıtlı sahalarda bile seri ve etkili malzeme taşıma olanağı sağlar.

Çabuk sök-tak ataşman sistemi ile süpürgeden burguya, kovadan çatala kadar geniş ataşman uyumu sunan SWL 2830; ergonomik kabin tasarımı ve düşük işletme maliyetiyle sahadaki en pratik iş ortağınızdır.



TEKNİK ÖZELLİKLER

MOTOR	Marka	Kubota
	Model	V2403-T
	Tip	4 silindirli,su soğutmalı
	Silindir Hacmi	2.4 L
	Maksimum Güç (SAEJ1349)	47,9 kW (64HP) @ 2.700 dev/dk
	Maksimum Tork	195,6 Nm @1.600 dev/dk
HİDROLİK SİSTEM	Maks. Hidrolik Debi (Std. / Yüksek)	65 / 95 L/dk
	Maksimum Sistem Basıncı	210 bar
LASTİKLER VE YÜRÜYÜŞ	Lastik Ölçüleri	10-16,5"
	Maks. Yürüyüş Hızı	13 km/saat
ÇALIŞMA AĞIRLIĞI	Standart Çalışma Ağırlığı Çalışma ağırlıkları +-%5 değişiklik gösterebilir	2.780 kg

ELEKTRİK SİSTEMİ	Marş Motoru	12 V / 2.0 kW
	Alternatör Gücü	12 V /60 A
	Akü	120 Ah
KABİN VE ÖZELLİKLER	FOPS	√
	ROPS	√
	Koltuk	Ayarlanabilir
	Yürüyüş Alarmı	√
	Led Aydınlatma	√
	Pilot Kontrollü Levyeler	√
	Çabuk Sök-Tak	√
	Otomatik Seviyeleme	√
	Yüksek Debili Hidrolik Sistem	√
	Bom Güvenlik Valfleri	√

mastas®

www.mastas-sunward.com

SWL 2830

PERFORMANS	Nominal Operasyon Kapasitesi	750 kg
	Devrilme Yükü	1.500 kg
	Koparma Kuvveti (Bükme)	2.000 kg
	Koparma Kuvveti (Kaldırma)	1.900 kg
	Kova Kapasitesi	0.4 m^3
DOLUM KAPASİTELERİ	Yakıt Tankı	75 L
	Hidrolik Tankı	23 L
	Motor Yağı	9,7 L
	Soğutma Sistemi	8 L
GENEL ÖLÇÜLER	A- Maksimum Erişim Yüksekliği	3.850 mm
	B- Maksimum Pin Yüksekliği	3.002 mm
	C- Nakliye Yüksekliği	2.014 mm
	D- Maksimum Yükleme Yüksekliği	2.834 mm
	E- Kovasız Uzunluk	2.604 mm
	F- Nakliye Uzunluğu	3.307mm
	G- Maksimum Dökme Açısı	42°
	H- Maksimum Boşaltma Yüksekliği	2.320 mm
	J- Minimum Boşaltma Mesafesi	475 mm
	K- Geriye Toplama Açısı (Kova Yerde)	30°
	L- Maksimum Yükseklikte Geriye Toplama Açısı	97°
	M- Akslar Arası Mesafe (Palet İz Genişliği)	996 mm
	P- Zeminden Yüksekliği	212 mm
	Q- Uzaklaşma Açısı	25°
	R- Dönme Yarı Çapı (Kovasız)	1.235 mm
	S- Dönme Yarıçapı (Kova ucundan)	1.953 mm
	T- Dönme Yarıçapı (Makina arka ucundan)	1.531 mm
	U- Arka Aks Arkası Tampon Çıkıntısı	1.001 mm
	V- Palet Dıştan Dışa Genişlik	1.293 mm
	W- Kova Genişliği	1.600 mm



SUNWARD

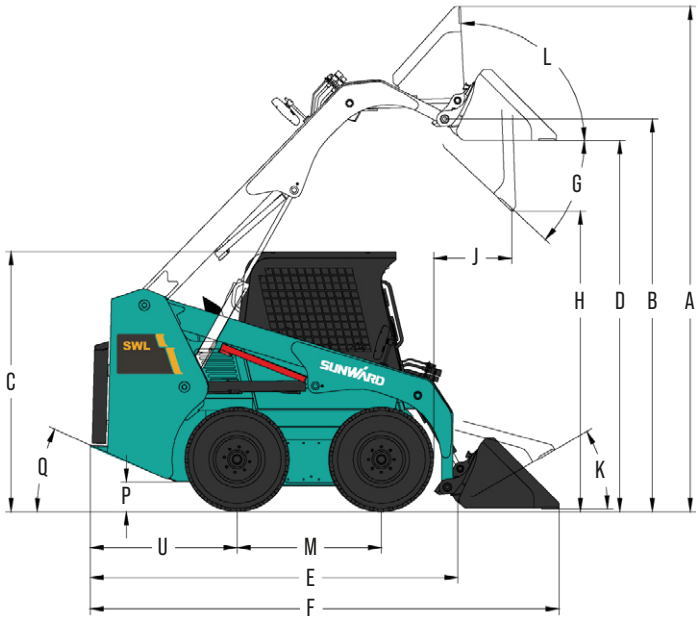

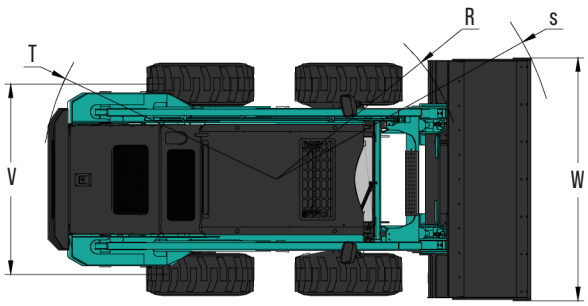

* Bu dökümanda yer alan bilgi, görsel, model ve donanım bölge bazında standart veya opsiyonel olarak sunulabilir.
Mastaş Makina, bu dökümanda yer alan bilgi, değer ve tasarımlar ile ilgili olarak haber vermeksizin değişiklik yapma hakkına sahiptir.

MASTAŞ MAKİNA SAN. TİC A.Ş.
Hürriyet Mah. Yakacık D-100 Kuzey Yanyol No:49/1 Kartal / İstanbul
Tel: +90 216 453 04 00 **info@mastas-sunward.com**

444 27 67
www.mastas-sunward.com
mastas_sunward Mastaş - Sunward Mastaş - Sunward