SUNWARD

Motor Gücü: 54,6 kW | Çalışma Ağırlığı: 3.460 kg

SWL 3230

SSL NOKTA DÖNÜŞLÜ YÜKLEYİCİ

Güçlü Hidrolik Performans ve Dengeli Yükleme Kapasitesi

Sunward SWL 3230, 3.460 kg çalışma ağırlığı ve 1.100 kg nominal operasyon kapasitesiyle inşaat, altyapı ve sanayi sahalarının en çok tercih edilen yükleyici modellerindendir. 54.6 kW (73.2 HP) gücündeki Kubota V3307-T Stage V dizel motoru ve 125 L/dk yüksek debili hidrolik pompası sayesinde ağır ataşmanlarla bile yüksek çalışma temposu üretir. Otomatik seviyeleme sistemi, bom emniyet valfleri ve klimalı FOPS/ROPS kabin donanımı ile emniyeti ve operatör konforunu bir arada sunar.



TEKNİK ÖZELLİKLER

MOTOR	Marka	Kubota
	Model	V3307-T
	Tip	4 silindir, su soğutmalı
	Silindir Hacmi	3.33 L
	Maksimum Güç (SAEJ1349)	54,6 kW (73.2 HP) @ 2.600 dev/dk
	Maksimum Tork	265 Nm @1.500 dev/dk
HİDROLİK SİSTEM	Maks. Hidrolik Debi (Std. / Yüksek)	84 /125 L/dk
	Maksimum Sistem Basıncı	210 bar
LASTİKLER VE YÜRÜYÜŞ	Lastik Ölçüleri	12-16,5"
	Maks. Yürüyüş Hızı	12,6 km/saat
ÇALIŞMA AĞIRLIĞI	Standart Çalışma Ağırlığı Çalışma ağırlıkları +-%5 değişiklik gösterebilir	3.460 kg

DOLUM KAPASİTELERİ	Yakıt Tankı	110 L
	Hidrolik Tankı	33 L
	Motor Yağı	10.7 L
	Soğutma Sistemi	9 L
KABİN VE ÖZELLİKLER	FOPS	√
	ROPS	√
	Koltuk	Ayarlanabilir
	Klima	√
	Yürüyüş Alarmı	√
	Led Aydınlatma	√
	Pilot Kontrollü Levyeler	√
	Çabuk Sök-Tak	√
	Otomatik Seviyeleme	√
	Yüksek Debili Hidrolik Sistem	√
	Bom Güvenlik Valfleri	√

mastas®

www.mastas-sunward.com

SWL 3230

PERFORMANS	Nominal Operasyon Kapasitesi	1.100 kg
	Devrilme Yükü	2.200 kg
	Koparma Kuvveti (Bükme)	2.480 kg
	Koparma Kuvveti (Kaldırma)	2.430 kg
	Kova Kapasitesi	0.5 m^3
DOLUM KAPASİTELERİ	Yakıt Tankı	110 L
	Hidrolik Tankı	33 L
	Motor Yağı	10.7 L
	Soğutma Sistemi	9 L
GENEL ÖLÇÜLER	A- Maksimum Erişim Yüksekliği	4.020 mm
	B- Maksimum Pin Yüksekliği	3.123 mm
	C- Nakliye Yüksekliği	2.068 mm
	D- Maksimum Yükleme Yüksekliği	2.948 mm
	E- Kovasız Uzunluk	2.967 mm
	F- Nakliye Uzunluğu	3.736 mm
	G- Maksimum Dökme Açısı	43°
	H- Maksimum Boşaltma Yüksekliği	2.395 mm
	J- Minimum Boşaltma Mesafesi	625 mm
	K- Geriye Toplama Açısı (Kova Yerde)	30°
	L- Maksimum Yükseklikte Geriye Toplama Açısı	93°
	M- Akslar Arası Mesafe (Palet İz Genişliği)	1.188 mm
	P- Zeminden Yüksekliği	237 mm
	Q- Uzaklaşma Açısı	28°
	R- Dönme Yarı Çapı (Kovasız)	1.344 mm
	S- Dönme Yarıçapı (Kova ucundan)	2.238 mm
	T- Dönme Yarıçapı (Makina arka ucundan)	1.749 mm
	U- Arka Aks Arkası Tampon Çıkıntısı	1.159 mm
	V- Palet Dıştan Dışa Genişlik	1.475 mm
	W- Kova Genişliği	1.830 mm



SUNWARD

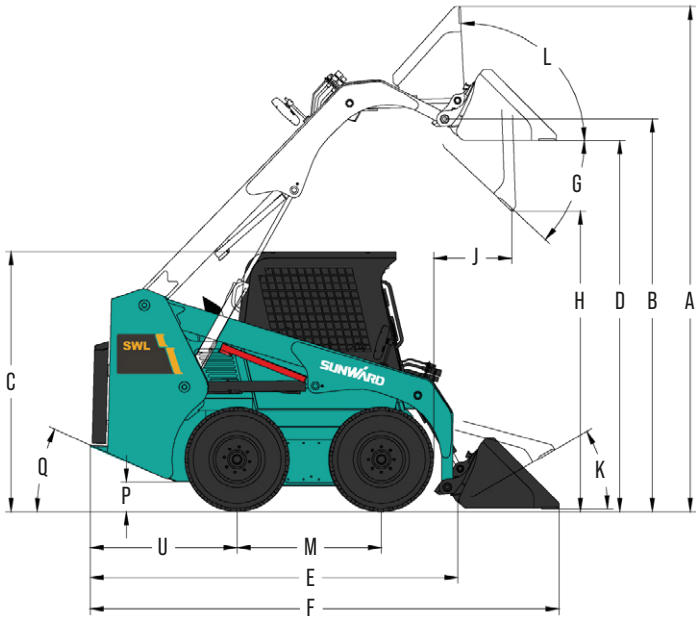

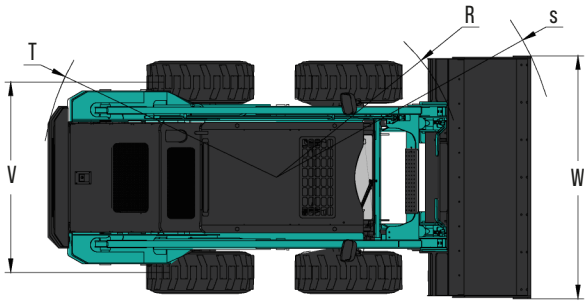

* Bu dökümanda yer alan bilgi, görsel, model ve donanım bölge bazında standart veya opsiyonel olarak sunulabilir.
Mastaş Makina, bu dökümanda yer alan bilgi, değer ve tasarımlar ile ilgili olarak haber vermeksizin değişiklik yapma hakkına sahiptir.

MASTAŞ MAKİNA SAN. TİC A.Ş.
Hürriyet Mah. Yakacık D-100 Kuzey Yanyol No:49/1 Kartal / İstanbul
Tel: +90 216 453 04 00 **info@mastas-sunward.com**

444 27 67
www.mastas-sunward.com
mastas_sunward Mastaş - Sunward Mastaş - Sunward