SUNWARD

Motor Gücü: 54,6 kW | Çalışma Ağırlığı: 3.650 kg

SWL 4038

SSL NOKTA DÖNÜŞLÜ YÜKLEYİCİ

Ağır Hizmet Tipi Yüksek Yükleme Kapasitesi ve Koparma Gücü

Sunward SWL 4038, 3.650 kg çalışma ağırlığı ve 1.300 kg nominal yükleme kapasitesi ile sınıfının en yüksek performanslı nokta dönüşlü yükleyicilerinden biridir. 54.6 kW Kubota motoru ve 130 L/dk azami hidrolik debisi ve ataşman uyumluluğu sayesinde dökme malzeme yüklemesinden asfalt frezelemeye kadar ağır saha şartlarında maksimum güç sağlar.

3.450 kg koparma kuvveti (bükme) ve dayanıklı şasi yapısı ile yoğun stok sahalarında ve zorlu şantiyelerde yatırımınızın karşılığını eksiksiz verir.



TEKNİK ÖZELLİKLER

MOTOR	Marka	Kubota
	Model	V3307-T
	Tip	4 silindir, su soğutmalı
	Silindir Hacmi	3.33 L
	Maksimum Güç (SAEJ1349)	54,6 kW (73.2 HP) @ 2.600 dev/dk
	Maksimum Tork	265 Nm @1.500 dev/dk
HİDROLİK SİSTEM	Maks. Hidrolik Debi (Std. / Yüksek)	89/130 L/dk
	Maksimum Sistem Basıncı	210 bar
LASTİKLER VE YÜRÜYÜŞ	Lastik Ölçüleri	12-16,5"
	Maks. Yürüyüş Hızı	12 - 18 km/saat
ÇALIŞMA AĞIRLIĞI	Standart Çalışma Ağırlığı Çalışma ağırlıkları +-%5 değişiklik gösterebilir	3.650 kg

ELEKTRİK SİSTEMİ	Marş Motoru	12 V / 2.0 kW
	Alternatör Gücü	12 V /80 A
	Akü	120 Ah
KABİN VE ÖZELLİKLER	FOPS	√
	ROPS	√
	Koltuk	Ayarlanabilir
	Klima	√
	Yürüyüş Alarmı	√
	Led Aydınlatma	√
	Pilot Kontrollü Levyeler	√
	Çabuk Sök-Tak	√
	Otomatik Seviyeleme	√
	Yüksek Debili Hidrolik Sistem	√
	Bom Güvenlik Valfleri	√

mastas®

www.mastas-sunward.com

SWL 4038

PERFORMANS	Nominal Operasyon Kapasitesi	1.300 kg
	Devrilme Yükü	2.600 kg
	Koparma Kuvveti (Bükme)	3.450 kg
	Koparma Kuvveti (Kaldırma)	2.600 kg
	Kova Kapasitesi	0.6 m^3
DOLUM KAPASİTELERİ	Yakıt Tankı	95 L
	Hidrolik Tankı	34 L
	Motor Yağı	10.7 L
	Soğutma Sistemi	9 L
GENEL ÖLÇÜLER	A- Maksimum Erişim Yüksekliği	4.110 mm
	B- Maksimum Pin Yüksekliği	3.214 mm
	C- Nakliye Yüksekliği	2.068 mm
	D- Maksimum Yükleme Yüksekliği	3.044 mm
	E- Kovasız Uzunluk	2.984 mm
	F- Nakliye Uzunluğu	3.735 mm
	G- Maksimum Dökme Açısı	41°
	H- Maksimum Boşaltma Yüksekliği	2.493 mm
	J- Minimum Boşaltma Mesafesi	915 mm
	K- Geriye Toplama Açısı (Kova Yerde)	30°
	L- Maksimum Yükseklikte Geriye Toplama Açısı	89°
	M- Akslar Arası Mesafe (Palet İz Genişliği)	1.188 mm
	P- Zeminden Yüksekliği	237 mm
	Q- Uzaklaşma Açısı	28°
	R- Dönme Yarı Çapı (Kovasız)	1.328 mm
	S- Dönme Yarıçapı (Kova ucundan)	2.254 mm
	T- Dönme Yarıçapı (Makina arka ucundan)	1.751 mm
	U- Arka Aks Arkası Tampon Çıkıntısı	1.127 mm
	V- Palet Dıştan Dışa Genişlik	1.474 mm
	W- Kova Genişliği	2.015 mm



SUNWARD

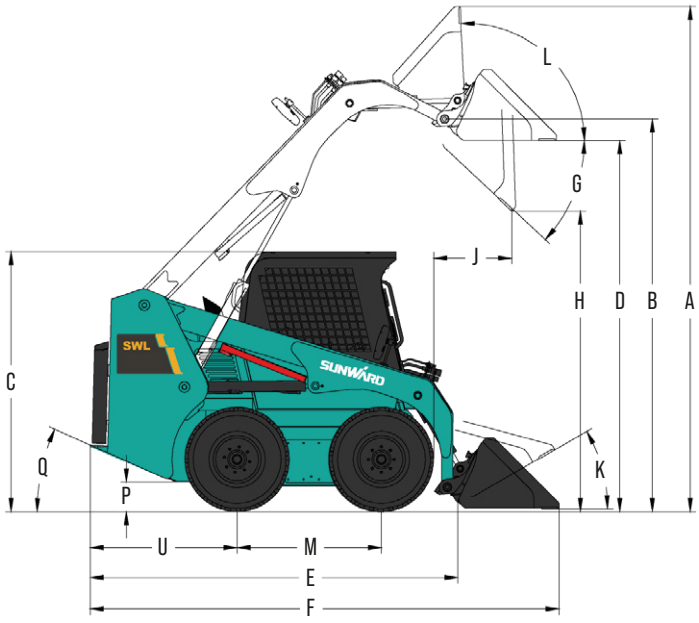

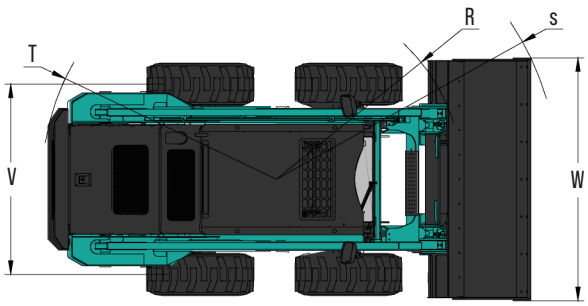

* Bu dökümanda yer alan bilgi, görsel, model ve donanım bölge bazında standart veya opsiyonel olarak sunulabilir.
Mastaş Makina, bu dökümanda yer alan bilgi, değer ve tasarımlar ile ilgili olarak haber vermeksizin değişiklik yapma hakkına sahiptir.

MASTAŞ MAKİNA SAN. TİC A.Ş.
Hürriyet Mah. Yakacık D-100 Kuzey Yanyol No:49/1 Kartal / İstanbul
Tel: +90 216 453 04 00 **info@mastas-sunward.com**

444 27 67
www.mastas-sunward.com
mastas_sunward Mastaş - Sunward Mastaş - Sunward