SUNWARD

Motor Gücü: 54,6 kW | Çalışma Ağırlığı: 4.680 kg

SWTL 4538

SSL NOKTA DÖNÜŞLÜ YÜKLEYİCİ

Ağır Arazi ve Gevşek Zeminlerde Üstün Paletli Çekiş Gücü

Sunward SWTL 4538, çamurlu, yumuşak, gevşek veya eğimli zeminlerde tekerlekli makinelerin sınırlarını aşan paletli nokta dönüşlü yükleyici (Tracked Skid-Steer) modelidir. 4.680 kg çalışma ağırlığı, 450 mm genişliğindeki kauçuk paletleri ve 1.200 kg nominal operasyon kapasitesi sayesinde zemine düşük basınç uygulayarak kaygan sahalarda maksimum tutunma ve çekiş sağlar.

54.6 kW Kubota motoru ve 89/130 L/dk yüksek debili hidrolik akış seçeneği ile en ağır ataşman uygulamalarında yüksek verimlilik sunar.



TEKNİK ÖZELLİKLER

MOTOR	Marka	Kubota
	Model	V3307-T
	Tip	4 silindir, su soğutmalı
	Silindir Hacmi	3.33 L
	Maksimum Güç (SAEJ1349)	54,6 kW (73.2 HP) @ 2.600 dev/dk
	Maksimum Tork	265 Nm @1.500 dev/dk
HİDROLİK SİSTEM	Maks. Hidrolik Debi (Std. / Yüksek)	89/130 L/dk
	Maksimum Sistem Basıncı	210 bar
PALETLER VE YÜRÜYÜŞ	Palet Genişliği	450 mm
	Yürüyüş Hızı	8 - 12 km/saat
ÇALIŞMA AĞIRLIĞI	Standart Çalışma Ağırlığı Çalışma ağırlıkları +-%5 değişiklik gösterebilir	4.680 kg

ELEKTRİK SİSTEMİ	Marş Motoru	12 V / 2.0 kW
	Alternatör Gücü	12 V /80 A
	Akü	120 Ah
KABİN VE ÖZELLİKLER	FOPS	√
	ROPS	√
	Koltuk	Ayarlanabilir
	Klima	√
	Yürüyüş Alarmı	√
	Led Aydınlatma	√
	Pilot Kontrollü Levyeler	√
	Çabuk Sök-Tak	√
	Otomatik Seviyeleme	√
	Yüksek Debili Hidrolik Sistem	√
	Bom Güvenlik Valfleri	√

mastas®

www.mastas-sunward.com

SWL 4538

PERFORMANS	Nominal Operasyon Kapasitesi	1.200 kg
	Devrilme Yükü	3.430 kg
	Koparma Kuvveti (Bükme)	3.450 kg
	Koparma Kuvveti (Kaldırma)	2.600 kg
	Kova Kapasitesi	0.6 m^3
DOLUM KAPASİTELERİ	Yakıt Tankı	95 L
	Hidrolik Tankı	34 L
	Motor Yağı	10.7 L
	Soğutma Sistemi	9 L
GENEL ÖLÇÜLER	A- Maksimum Erişim Yüksekliği	4.110 mm
	B- Maksimum Pin Yüksekliği	3.217 mm
	C- Nakliye Yüksekliği	2.071 mm
	D- Maksimum Yükleme Yüksekliği	3.048 mm
	E- Kovasız Uzunluk	2.969 mm
	F- Nakliye Uzunluğu	3.735 mm
	G- Maksimum Dökme Açısı	41°
	H- Maksimum Boşaltma Yüksekliği	2.497 mm
	J- Minimum Boşaltma Mesafesi	948 mm
	K- Geriye Toplama Açısı (Kova Yerde)	30°
	L- Maksimum Yükseklikte Geriye Toplama Açısı	89°
	M- Akslar Arası Mesafe (Palet İz Genişliği)	1.600 mm
	P- Zeminden Yüksekliği	228 mm
	Q- Uzaklaşma Açısı	34°
	R- Dönme Yarı Çapı (Kovasız)	1.424 mm
	S- Dönme Yarıçapı (Kova ucundan)	2.322 mm
	T- Dönme Yarıçapı (Makina arka ucundan)	1.701 mm
	U- Arka Aks Arkası Tampon Çıkıntısı	855 mm
	V- Palet Dıştan Dışa Genişlik	1.500 mm
	W- Kova Genişliği	2.015 mm



SUNWARD

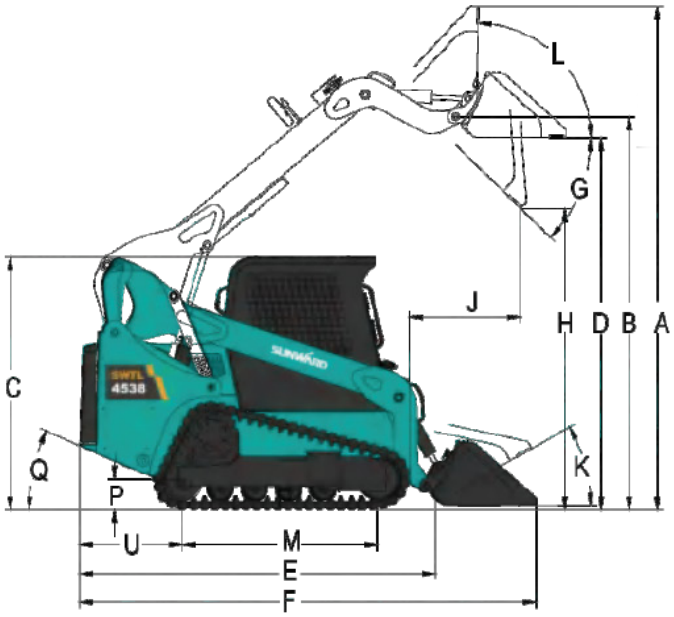

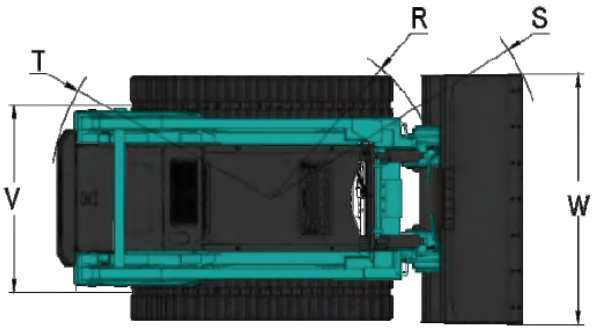

* Bu dökümanda yer alan bilgi, görsel, model ve donanım bölge bazında standart veya opsiyonel olarak sunulabilir.
Mastaş Makina, bu dökümanda yer alan bilgi, değer ve tasarımlar ile ilgili olarak haber vermeksizin değişiklik yapma hakkına sahiptir.

MASTAŞ MAKİNA SAN. TİC A.Ş.
Hürriyet Mah. Yakacık D-100 Kuzey Yanyol No:49/1 Kartal / İstanbul
Tel: +90 216 453 04 00 **info@mastas-sunward.com**

444 27 67
www.mastas-sunward.com
mastas_sunward Mastaş - Sunward Mastaş - Sunward